POSITRON

Para: Instaladores.
Asunto: Reemplazo de módulo automatizado original por Pronnect 440

Estimado Instalador,

Este informativo tiene como objetivo esclarecer dudas referentes a como reemplazar el módulo original del vehículo por un módulo Pronnect 440.

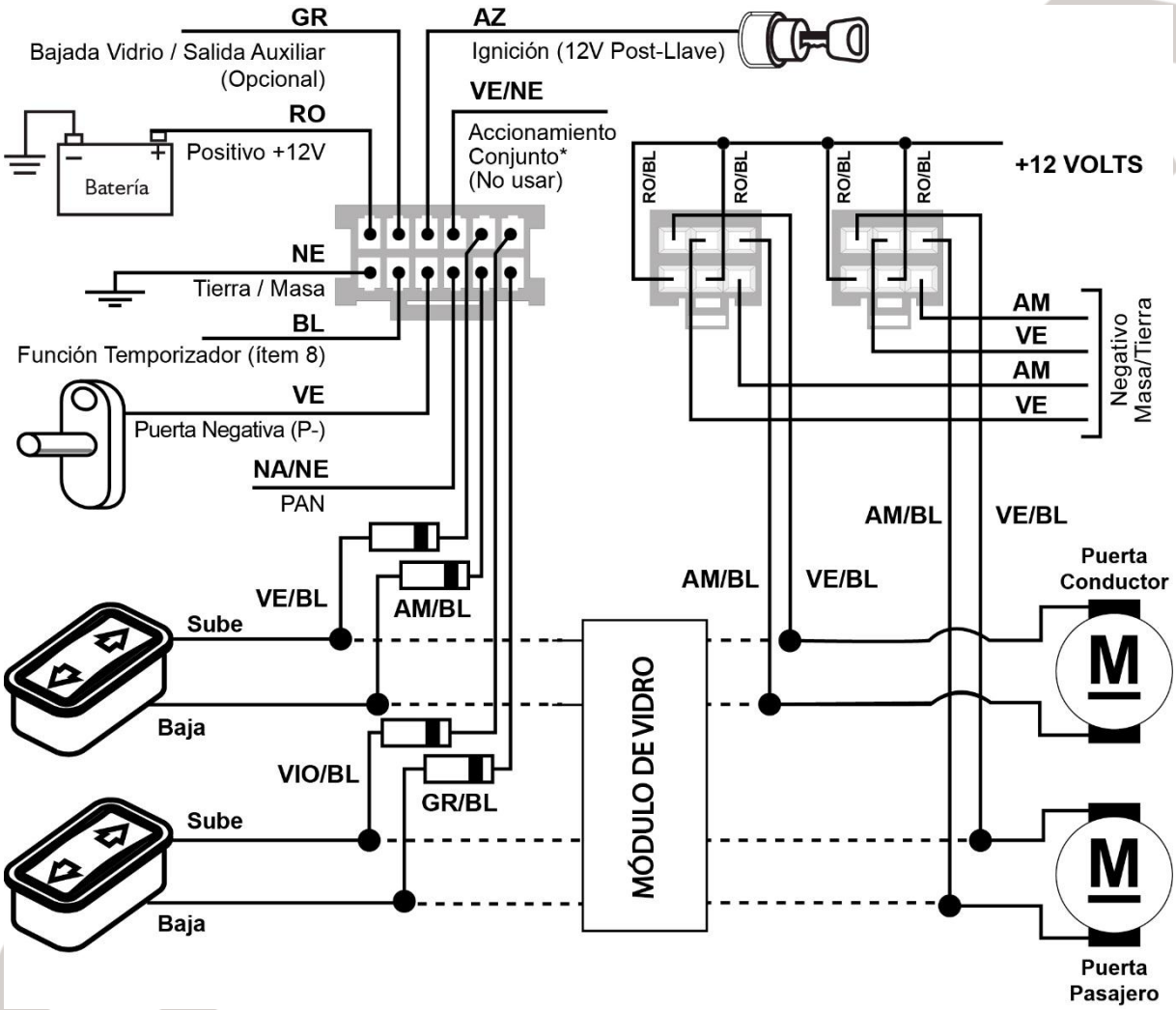

Observación: Con teclas con reposo en negativo colocar los diodos (1N4001) según el diagrama, caso que las teclas tengan reposo en positivo invertir los diodos.
Importante remover el Jumper Nº 1.
Al conectar el cable NA/NE (PAN), no es necesario conectar los siguientes cables: Verde (interruptor puerta negativa), Azul (Señal de contacto), Gris (bajada de vidrio).

Nota: Es indispensable la utilización de multímetro para verificar los puntos de conexión. PST Eletrônica S.A no se responsabiliza, bajo ninguna circunstancia, por los daños ocasionados al sistema eléctrico del vehículo, visto que ocurren constantes alteraciones en el sistema eléctrico original, inclusive en la localización y colores de los cables.

Atentamente,
PST Electronics